SR2-D●●●●● / SR2-E●●●●●

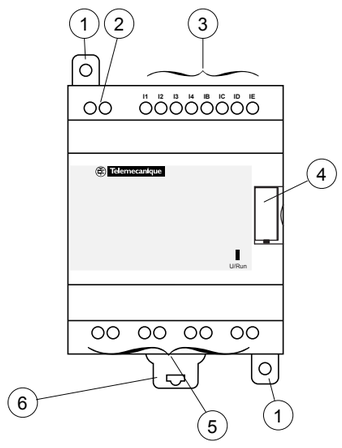

1 - Pattes de fixations rectractables / Retractable mounting feet /
Einziehbare Befestigungslaschen / Asole estraibili di fissaggio /
Patas de fijaciones retractables / Patilhas de fixação retrácteis

2 - Borniers à vis d'alimentation / Power supply terminals /
Schraubklemmen für die Anschlusspannung / Morsettiera di alimentazione /
Terminales de tornillos de alimentación / Terminais de parafusos alimentação

3 - Borniers à vis des entrées / Input terminals /
Schraubklemmen für die Eingänge/ Morsettiere a viti degli ingressi /
Terminales de tornillos de las entradas / Terminais de parafusos das entradas

4- Emplacement cartouche EEPROM ou câble de raccordement PC/
EEPROM cartridge or PC cable connection /
Anschluß EEPROM-Speicher bzw. PC Anschlußkabel /
Ubicazione cartuccia EEPROM o cavo di collegamento /
Emplazamiento del cartucho EEPROM o cable de conexión /
Posição cartucho EEPROM ou cabo de ligação

5 - Borniers à vis des sorties / Relay output terminals /
Schraubklemmen für die Ausgänge / Morsettiera a vite delle uscite /
Borne con tornillos de las salidas / Caixa de terminais de parafusos das saídas

6 - Ressort de clipsage sur rail de 35 mm / 35 mm rail clip-in spring /
Klemmfeder auf 35 mm Schiene / Resorte de clipsado en carril 35 mm /
Molla di aggancio su barra metallica da 35 mm

SR2MAN01FR
SR2MAN01EN
SR2MAN01DE
SR2MAN01SP
SR2MAN01 IT
SR2MAN01PO

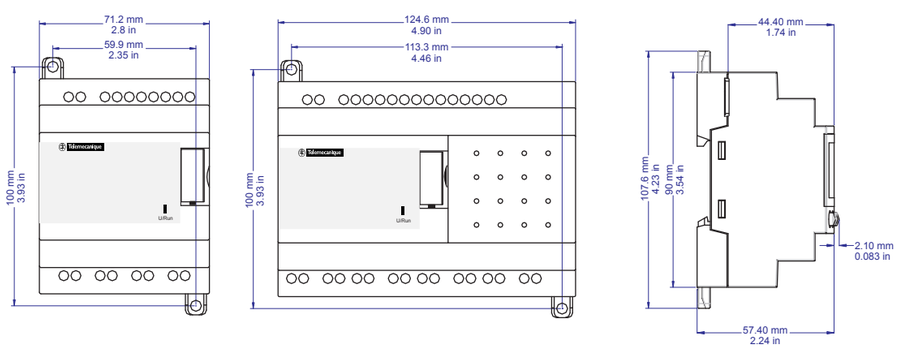

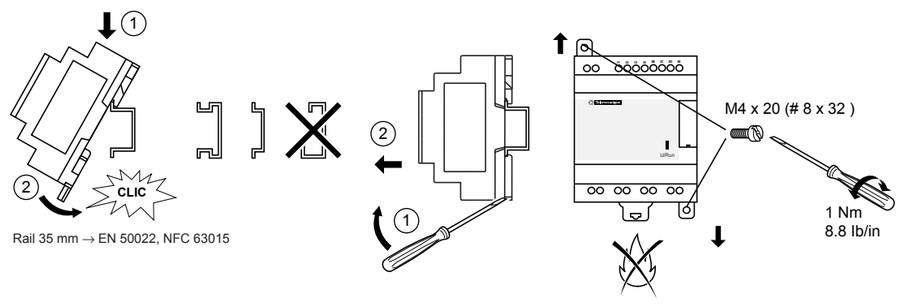

			6.8 mm	6.8 mm	6.8 mm
mm^2	0.25…2.5	0.25…0.75	0.2…2.5	0.2…2.5	0.2…1.5
AWG	24…14	24…18	25…14	25…14	25…16

Ø 3,5 (0.14 in)	C	Nm	0.5
		lb-in	4,5

max 100 000

12 VDC	8 A	2A
24 VDC	8 A	2A
24 VAC	8 A	2A
100...240 VAC	8 A	3A

IMPORTANT : This document provides installation instructions only. Refer to User ManualSR2MAN01EN for compete Zelio 2 set-up, operation and software instructions.

Those responsible for the application, implementation or use of this product must ensure that the necessary design considerations have been incorpoated into each application, completely adhering to applicable laws, performance and safety requirements, regulations, codes and standards.

The customer is responsible for all consquences of the application.

⚠ WARNING

EXPLOSION HAZARD

- Substitution of components may impair suitability for class I, Div 2 compliance according to CSA.C22-2 No 213.
- Confirm that the product power supply voltage and its tolerances are compatible with those of the network.
- Do not disconnect equipment unless power has been switched off or the area is known to be non-hazardous.
- This product contains a battery; do not discard the module in fire.

UNINTENDED EQUIPMENT OPERATION
- This product is not intended for use in safety critical machine functions. Where personnel and or equipment hazard exist, use appropriate hard-wired safety interlocks.
- Do not disassemble, repair or modify the modules.
- This controller is designed for use within an enclosure according to specifications described in these instructions in the paragraph on installation conditions.
- Install the modules in the operating environment conditions described below.
- Select within specified voltage and current limits an IEC 60127 approved fuse, to help protect the power line and output circuits.

⚠ DANGER

- Turn power off before installing, removing, wiring or maintaining.

Failure to follow this instruction can result in death, serious injury or equipment damage.

IMPORTANT : Ce document ne fournit que des instructions d'installation. Reportez-vous au Manuel Utilisateur SR2MAN01FR pour des instructions concernant outre l'installation, le fonctionnement et la partie logicielle Zelio 2.

Les responsables de l'application, la mise en oeuvre ou l'utilisation de ce produit doivent s'assurer que les considérations nécessaires de conception ont été incorporées à chaque application, en parfaite adéquation aux lois, aux besoins de performance et de sécurité, à la réglementation, aux normes et standards.

Le client est responsable des conséquences de son application.

⚠ ATTENTION

RISQUE D'EXPLOSION
- Le remplacement de composant risque d'affecter la conformité de l'équipement à la classe I , Division 2, selon CSA.C22-2 No 213.
- Assurez-vous que la tension d'alimentation du produit, avec ses tolérances, est compatible avec celles du réseau.
- Assurez - vous que l'alimentation est coupée ou que la zone ne présente aucun danger avant de connecter l'équipement.
- Ce produit contient une pile, ne pas jeter le module dans le feu.

OPERATION D'EQUIPEMENT NON INTENTIONNELLE
- Ce produit ne doit pas être utilisé dans des fonctions critiques de machine de sûreté. Là où il existe des risques pour le personnel et/ou le matériel, utilisez les contacts de sécurité câblés appropriés.
- Veuillez ne pas démonter, réparer, ni modifier le module.
- Ce module logique doit être utilisé dans une enceinte fermée, selon les spécifications décrites dans cette notice, au paragraphe Conditions d'installation.
- Installez les modules dans un environnement de fonctionnement normal, comme indiqué.
- Choisir, pour les tensions et courants spécifiés, un fusible IEC 60127 afin de protéger la ligne électrique et le circuit de sortie.

⚠ DANGER

- Coupez l'alimentation avant d'installer, de câbler ou d'effectuer une opération de maintenance.

Le non-respect de ces précautions peut entraîner la mort, des lésions corporelles graves ou des dommages matériels.

IMPORTANTE: Este documento solo contiene instrucciones para la instalación. Consulte el manual de instrucciones SR2MAN01SP para obtener informaciones más allá de la instalación, del funcionamiento y del programa Zelio 2.

Los responsables de la aplicación, implementación o uso de este producto deben asegurarse que las consideraciones de diseño necesarias hansido incorporadas en cada aplicación ,completamente de acuerdo con las leyes, requirimientos de rendimiento y seguridad, regulaciones, códigos y modelos aplicables.

El cliente esta responsable de la consecuencia de su aplicación.

⚠ ADVERTENCIA

RIESGO DE EXPLOSION
- La sustitución de los componentes puede dañar la adecuación a la clase I, División 2, según CSA. C22-2 No 213.
- Asegúrese de que la tensión de alimentación del producto y sus tolerancias son compatibles con las de la red eléctrica.
- No conecte el equipo a menos que se haya eliminado la alimentación o que la zona no sea peligrosa.
- Este producto contiene una pila, no tire el módulo al fuego.

OPERACION DEL EQUIPO INVOLUNTARIA
- Este producto no esta diseñado para un uso en funciones criticas de una maquina de seguridad. Donde existan riesgos para el personal o el equipamiento, use cierres de seguridad cableados adaptados.
- No desmonte, repare ni modifique los módulos.
- Este producto esta diseñado para un uso en un recinto cerrado, según las especificaciones que se describen en estas instrucciones, al apartado Condiciones de Instalación.
- Instale los módulos en las condiciones de entorno de funcionamiento descritas .
- Elija para las tensiones y corrientes un fusible IEC 60127 para proteger la línea eléctrica y el circuito de salida.

PELIGRO

- Desconecte la alimentación antes de realizar los procesos de instalación, cableado, o mantenimiento.

La no observación de esta advertencia puede generar la muerte, heridas serias o el deterioro del equipo.

Conditions d'installation
Installation conditions
Condiciones de instalación

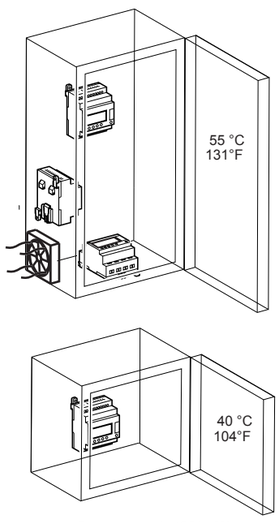

Facteur de marche (CSA) 25%
Power factor (CSA) 25%

Conditions de fonctionnement

Température de fonctionnement	de -20 à 55 °C
Température de stockage	de -40 à + 70 °C
Humidité relative	Niveau RH1, 30 à 95% (sans-condensation)
Degré de pollution	2 (IEC / EN 61131-2)
Degré de protection	IP20 (IEC 60529)
Altitude	Fonctionnement : 0 à 2000 m
	Transport : 0 à 3 048 m
Tenue aux vibrations (IEC 60068-2-6)	En montage sur rail et panneau : 5 à 9 Hz, amplitude : 3,5 mm, 9 à 150 Hz accélération : 1g 10 cycles / axe, 1 octave / minute
Tenue aux chocs (IEC 60068-2-27)	147 m/sec² (15g), durée 11 msec., 3 chocs par axe sur les trois axes
Matière boitier	Auto-extinguible
Normes applicable/ conditions de fonctionnement	IEC / EN 61131-2

Service conditions

Operating temperature	-20 to 55 °C (-4°F to 131°F)
Storage temperature	-40 to +70 °C (-40°F to 158°F)
Relative Humidity	Level RH1, 30 to 95% (non-condensing)
Pollution Degree	2 (IEC / EN 61131-2)
Degree of Protection	IP20 (IEC 60529)
Altitude	Operations: 0 to 2000 m/0 to 6562 ft
	Transport: 0 to 3 040 m / 0 to 10 000 ft
Vibration resistance (IEC 60068-2-6)	Mounting on rail or panel 5 to 9 Hz, amplitude: 3.5 mm 9 to 150 Hz, acceleration: 1g 10 cycles/axis, 1 octave/minute
Shock resistance (IEC 60068-2-27)	147 m/sec² (15g), 11 ms duration, 3 shocks per axis .
Enclosure material	Self-extinguishable
Standard applicable/ operating conditions	IEC / EN 61131-2

Condiciones de funcionamiento

Temperatura de funcionamiento	de -20 à 55 °C
Temperatura de almacenamiento	de -40 à + 70 °C
Humedad relativa	Nivel RH1, del 30 à 95% (no condensante)
Grado de contaminación	2 (IEC / EN 61131-2)
Grado de proteción	IP20 (IEC 60529)
Altitud	Utilización : 0 à 2000 m
	Transporte : 0 à 3 048 m
Resistencia a las vibraciones (IEC 60068-2-6)	En montaje en carril y panel De 5 a 9 Hz; amplitud: 3.5 mm De 9 a 150 Hz; aceleración: 1g 10 ciclos /eje, 1 octava /minuto
Resistencia mecanica a los golpes (IEC 60068-2-27)	147 m/sec² (15g), duración 11 msec., 3 golpes por eje.
Material caja	Autoextinguible
Norma de aplicación / condiciones de funcionamiento	EN61131-2 (IEC 61131-2)

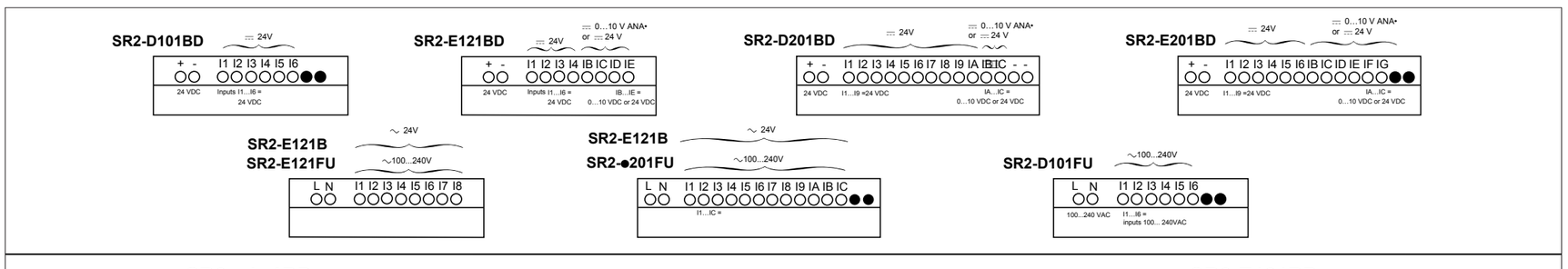

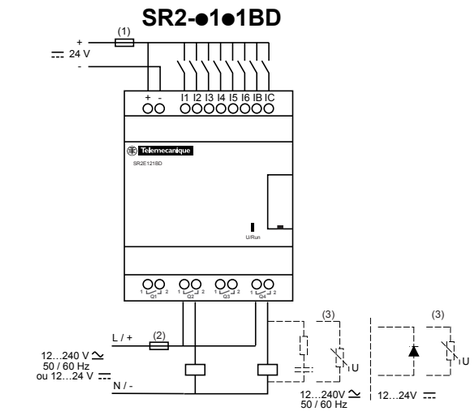

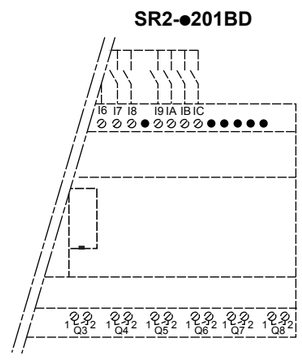

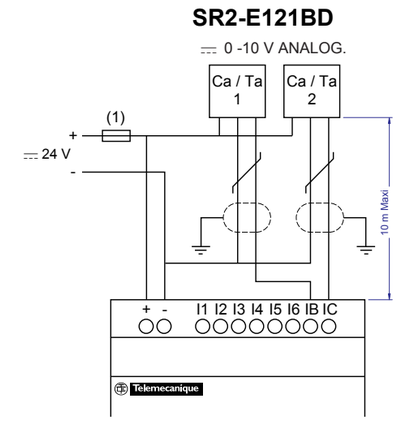

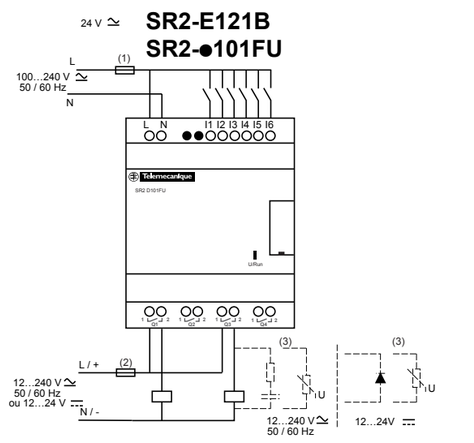

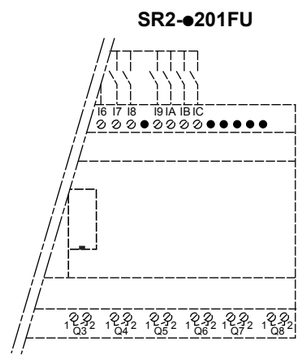

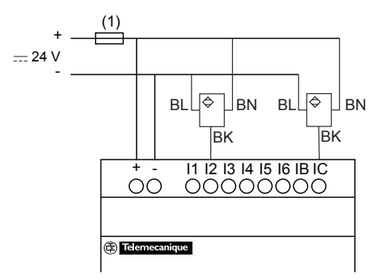

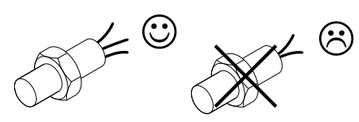

1 - Fusible ultra rapide 1A ou coupe circuit /
1A quick-blowing fuse, circuit-breaker or circuit protector (US)
Ultraschnellsicherung 1A oder Geräteschutzsicherung /
Fusibile ultra rapido 1A o interruttore /
Fusible ultra rápido 1A o interruptor de circuito /
Fusível ultra-rápido 1A ou corta-circuito

2 - Fusible ou coupe circuit / Fuse, circuit-breaker or circuit
protector (US) / Ultraschnellsicherung oder
Geräteschutzsicherung / Fusibile o interruttore /
Fusivel ou corta-circuito

3 - Charge inductive / Inductive load / induktive Last /
Carico induttivo / Carga inductiva / Carga inductiva.

Transfert / Transfer / Datenübertragung / Trasferimento / Transferencia / Transferência

Utiliser uniquement le câble spécifique SR2CBL01
Only use special SR2CBL01 cable
Ausschließlich das spezielle Kabel SR2CBL01 verwenden
Utilizzare soltanto il cavo specifico SR2CBL01
Utilizar únicamente el cable específico SR2CBL01
Utilizar unicamente o cabo específico SR2CBL01

SR2 MEM01*

La mémoire peut être retirée. Dans tous les cas, couper la tension d'alimentation AVANT de retirer la mémoire (EEPROM)
The memory can be removed. In every case, shut down the supply voltage BEFORE removing the memory module (EEPROM).
Der Speicher kann herausgenommen werden. In allen Fällen ERST die Spannungsversorgung abschalten und DANACH den Speicher (EEPROM) herausnehmen.
La memoria se puede extraer. En todos los casos, cortar la tensión de alimentación ANTES de extraer la memoria (EEPROM)
La memoria può di togliere. Essere rimossa , interrompere la tensione di alimentazione PRIMA di togliere la memoria (EEPROM).
A memória puedo de retirar. Em todos os casos, desligar a tensão de alimentação ANTES de retirar a memória (EEPROM)
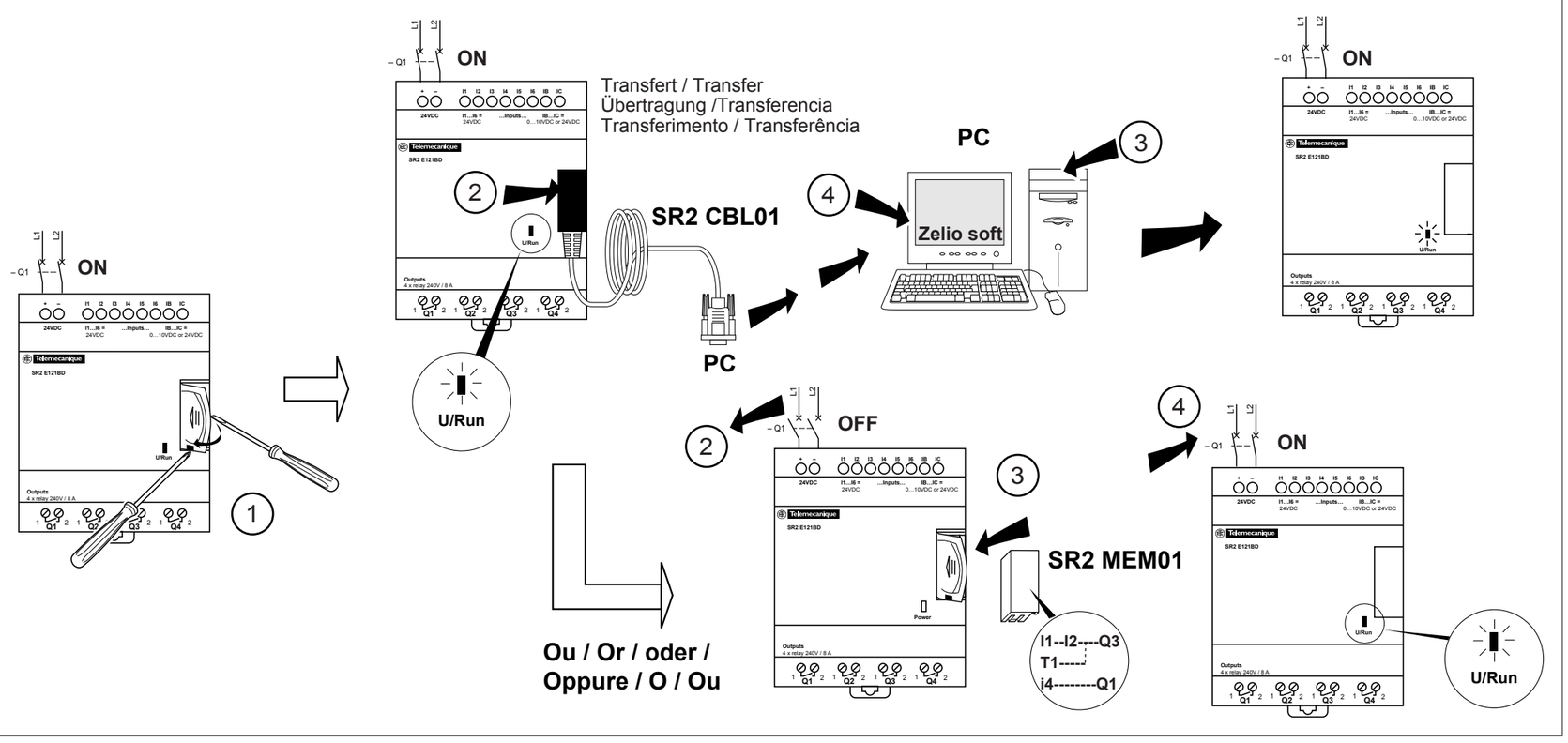
U/Run	Diagnostique / Diagnostics / Diagnose / Diagnosi / Diagnóstico / Diagnóstico
●	Produit sous tension, module en mode Stop / Product switched on, module in Stop mode / Produkt unter Spannung, bei Betriebsart Stop des Moduls /Prodotto sotto tensione, modulo in Stop / Producto en tensión, módulo en modo Marcha Stop / Produto sob tensão, módulo em modo Marcha Stop
☀	Clignotement lent (3 Hz) module en mode Marche Run / Slow flashing (3 Hz), module in Run mode / angsames Blinken (3 Hz) bei Betriebsart Run des Moduls / Lampeggiamento lento (3 Hz) modulo in modo marcia Run / Intermitencia lenta (3 Hz) módulo en modo Marcha Run / Piscar lento (3 Hz) módulo em modo Marcha Run
☀	Clignotement rapide (5 Hz) module en Défaut / Fast flashing (5 Hz), module in Fault mode / schnelles Blinken (5 Hz) bei Störung des Moduls / Lampeggiamento rapido (5 Hz) modulo in difetto / Intermitencia rápida (5 Hz) módulo defectuoso / Piscar rápido (5 Hz) módulo defeituoso / - Erreur de transfert / Transfer error / Störung bei der Datenübertragung / Errore di trasferimento / Error de transferencia / Erro de transferência - Programme incompatible / Incompatible programme / unverträglicher Programm / Programma incompatibile / Programa incompatible / Programa incompatível - Heure : Date non réglée / Hour: Date not set / Uhrzeit: Datum nicht eingestellt / Ora : Data non regolata / Hora: Fecha no ajustada / Hora: Data não ajustada.